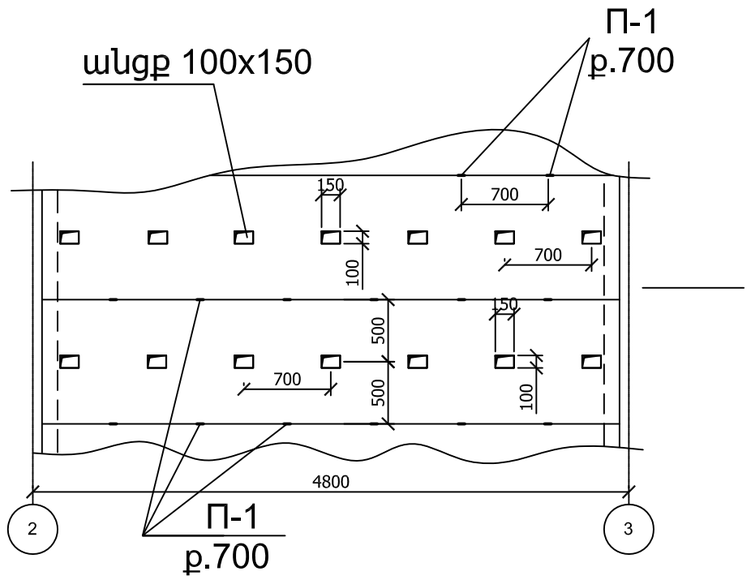
անցք 100x150
П-1
р.700
150
700
100
700
500
150
700
500
100
4800
2
3
П-1
р.700

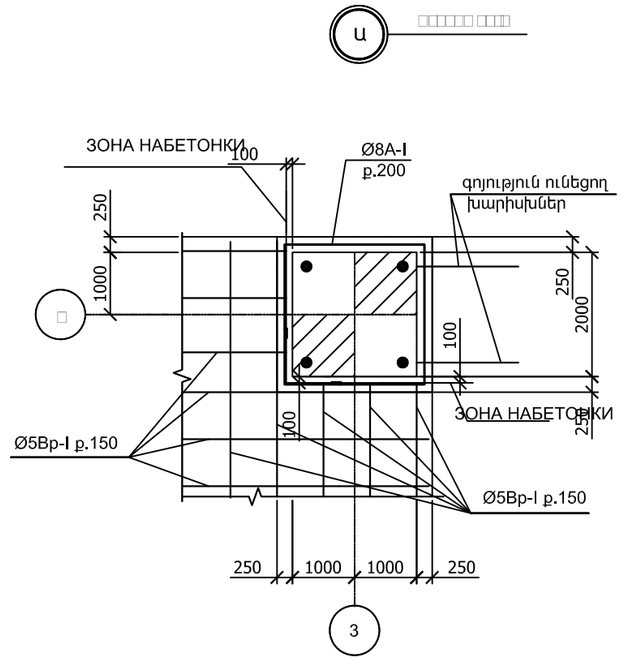
u
ЗОНА НАБЕТОНКИ
100
Ø8А-I
р.200
զոյություն ունեցող
խարիսխներ
250
1000
250
2000
100
ЗОНА НАБЕТОНКИ
250
100
Ø5Вр-I р.150
Ø5Вр-I р.150
250
1000
1000
250
3

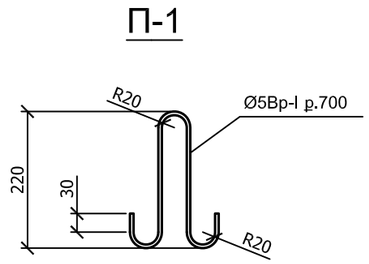
П-1
R20
Ø5Вр-I р.700
220
30
R20

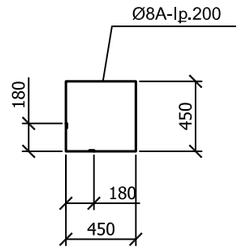
Ø8А-Iр.200
180
450
180
450

I - I

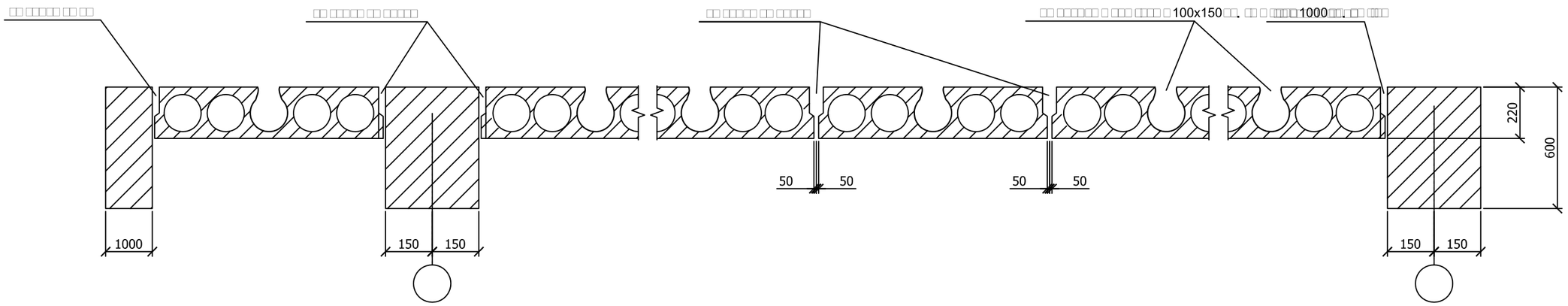
100x150
1000
220
600
50
50
50
50
1000
150
150
150
150

							ԱՇ - 6